HS-170S Premium Beschleunigungssensor

AC Beschleunigungssensor via Silikonkabel

Eigenschaften

- Scherprinzip
- Wasserdicht
- kompakte Bauform

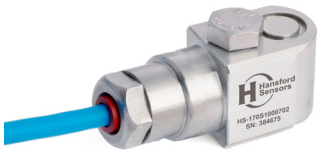

Industrien

Gebäudetechnik, Papierindustrie, Bergbau, Metallindustrie, Versorgungswirtschaft, Automotive, Pharmaindustrie

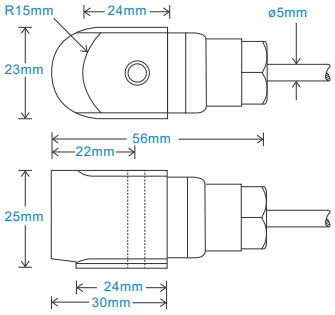

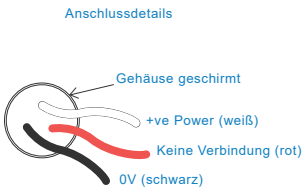

Technische Eigenschaften

Resonanzfrequenz	bitte beachten Sie den Produktcode (nominal)
Empfindlichkeit	bitte beachten Sie den Produktcode ± 10 %
	nominal 80 Hz bei 22 °C
Frequenzbereich	2 Hz - 14 kHz ± 5 %
	1,5 Hz - 16 kHz ± 10 %
	0,8 Hz - 19 kHz ± 3 dB
Isolation	Sensorbasis isoliert
Bereich	bitte beachten Sie den Produktcode
Querempfindlichkeit	< 5 %

Mechanisch

Gehäusematerial	Edelstahl
Sensorelement/Konstruktion	Piezoelektrisch/Scherprinzip
Anzugsdrehmoment	8 Nm
Montageschraube inklusive	bitte Produktcode beachten x 30 mm Länge
Gewicht	135 Gramm (nominal)
maximale Kabellänge	1000 m
Standardkabellänge	5 m
Geschirmte Kabelkonfektion	Silikon - bei Bestellung Kabellänge angeben
Montagegewinde	bitte beachten Sie den Produktcode
Wasserdicht bis zu einer Tiefe von	100 m max. (10 bar)

Elektrisch

Rauschen	0,1 mg max
Stromaufnahme	0,5 mA - 8 mA
Biasspannung	10 - 12 Volt DC
Einschwingzeit	1 Sekunde
Ausgangsimpedanz	200 Ohm max.
Elektrische Isolation	>10^8 Ohm bei 500 Volt

Umgebungsbedingungen

Betriebstemperatur	-55...150 °C
Schutzklasse	IP68
Schockfestigkeit	5000 g
EMV	EN 61326-1:2013

Typischer Frequenzgang (100 mV/g)

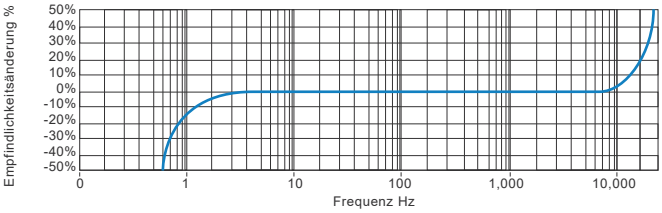

Anwendungsgebiete

Lüfter, Motoren, Pumpen, Kompressoren, Zentrifugen, Rührer, Klimasysteme, Getriebe, Rollen, Trockeneinheiten, Pressen, Kühlanlagen, VAC, Spindeln, Fertigungsmaschinen, Prozesssteuerung

Beschleunigungssensor mit gefordertem Anzugsmoment auf einer glatten Oberfläche montieren. Wenn möglich Kabel an Sensorgehäuse zurückführen und befestigen.

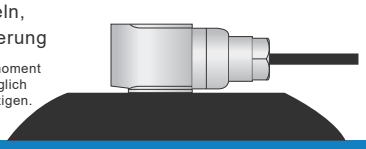

Produktcode

Produktpräfix
HS - Hansford Sensors

Serie
170 - kompakterer industrieller Schwingungssensor mit mV/g-Ausgang

Kabellänge (integriertes Kabel)
QXX - Länge in Metern

H	S	1	7	0	S	X	X	X	X	X	X	X	X	X	X

Extra Optionen
F - mit anpassbarem Filter
L - 316L Edelstahl
S - 90° seitlicher Ausgang
T - Temperaturausgang mV/°C
Y - Empfindlichkeit ± 5 %

Empfindlichkeit	Bereich	Resonanzfrequenz
010 - 10 mV/g	± 800 g	30 kHz
030 - 30 mV/g	± 250 g	28 kHz
050 - 50 mV/g	± 160 g	26 kHz
100 - 100 mV/g	± 80 g	24 kHz
250 - 250 mV/g	± 32 g	22 kHz
500 - 500 mV/g	± 16 g	20 kHz

Kabel/Konnektor
01 - PUR
02 - ETFE-armiert
07 - Silikon
08 - FR
50 - 2 Pin MS
54 - M12

Montagegewinde
02 - ¼-28" UNF Stift
06 - M6 x 1 mm Stift
08 - M8 x 1.25 mm Stift

Hansford Sensors
Excellence in Vibration Monitoring

www.hansfordsensors.de
vertrieb@hansfordsensors.com

Alle Angaben sind ohne Gewähr. Wir behalten uns das Recht vor, die Eigenschaften unserer Produkte ohne Vorankündigung zu ändern.

TS313DE.4